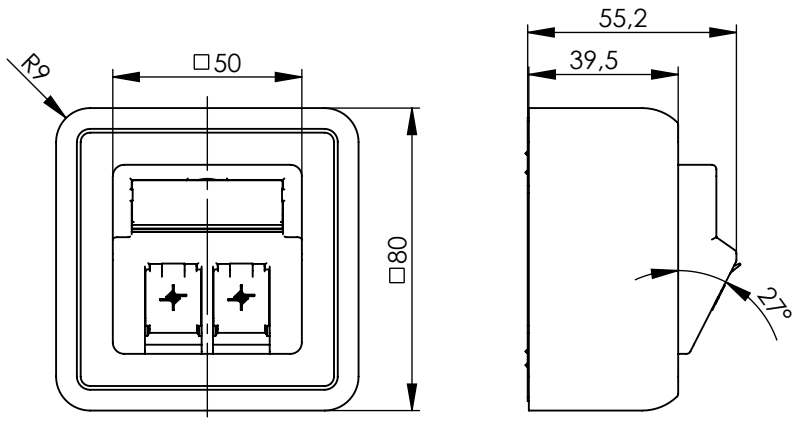

Einbaumaße
mounting dimension

Materialdicke 1,5 mm
wall thickness 1,5 mm

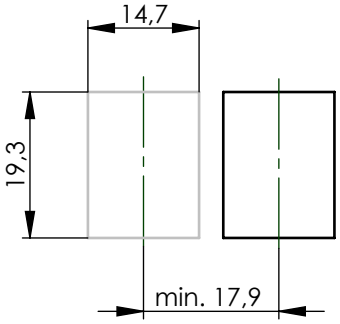

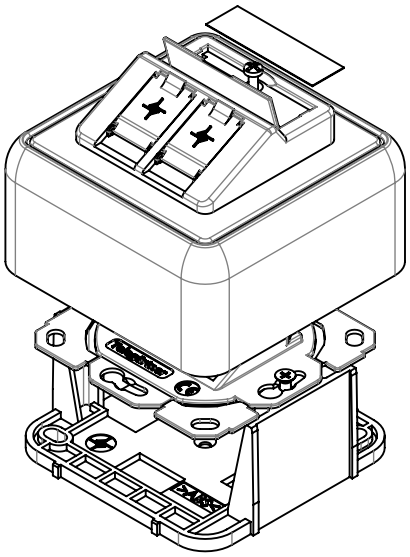

Bestell-Nr. Order no	Bezeichnung Description	Barcode EAN 13	Farbe Colour	VPE PU
H02000A0092	Modul-Aufnahme aufbauend 80x80, 2-fach, AP, unbestückt Double gang faceplate 80x80 projecting, AP, without modules	4018359400521	alpinweiß alpine white	5

Bestell-Nr. Order no	Verpackung Packing	VPE PU	Karton Carton	UPE OPU	Karton Carton	UPE OPU	Karton Outer carton
H02000A0092	5 pcs in carton	5 pcs in carton	248x81x80 [mm]	-	-	-	-

Änd./ *rev. Index*	Änderungs-Nr. / *revision code*	Datum/ *date*	Name/ *name*
b	26919	14.07.2015	BU
a	22928	30.05.2011	AS

	Datum/ *date*	Name/ *name*
gez./ *drawn*	04.02.2011	HA
gepr./ *appr.*	09.01.2011	KA

Gewicht/ weight [g] ca./approx.

Maßstab/ *scale* 1:2 (1:1)

Benennung/ *title*
Double gang faceplate 80x80 projecting, AP, alpine white
Modul-Aufnahme aufbauend 80x80 2-fach, AP, alpinweiß

untol. Maße/ *dim. without tolerances according to*

Unterl./ *doc. type* D

Zeichnungsnr./ *drawing no.* H02000A0092

Ersatz für/ *replaces* H02000A0076

Telegärtner

Maße/ *dimensions*: mm

Original : DIN A4

Blatt/ *sheet* 1 von/ *of* 2

Alle Rechte vorbehalten / all rights reserved © Telegärtner K.Gärtner GmbH D-71144 Steinenbronn Lerchenstrasse 35 Germany Phone: +49 7157/125-0 Fax: +49 7157/125-120 www.telegaertner.com

Alle Rechte vorbehalten / all rights reserved © Telegärtner K.Gärtner GmbH D-71144 Steinenbronn Lerchenstrasse 35 Germany Phone: +49 7157/125-0 Fax: +49 7157/125-120 www.telegaertner.com

Optional

Staubschutzklappen sind in unterschiedlichen Farben erhältlich und können separat bestellt werden.
Dust protection flaps are available in different colours and can be ordered separately.

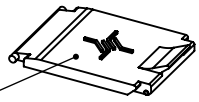

Maßstab / scale 1:1

Bestell-Nr. Order no	Bezeichnung Description	Farbe Colour	RAL	VPE PU
B00002A0014	Staubschutzklappe / Dust protection flap	alpinweiß /alpine white		10
B00002A0015	Staubschutzklappe / Dust protection flap	perlweiß / pearl white	RAL 1013	10
B00002B0014	Staubschutzklappe / Dust protection flap	rot / red	RAL 3020	100
B00002C0014	Staubschutzklappe / Dust protection flap	grün / green	RAL 6017	100
B00002D0014	Staubschutzklappe / Dust protection flap	blau / blue	RAL 5015	100
B00002E0014	Staubschutzklappe / Dust protection flap	gelb / yellow	RAL 1023	100
B00002F0014	Staubschutzklappe / Dust protection flap	schwarz / black	RAL 9005	100

Technische Daten / Technical Data

Mechanische Eigenschaften		Mechanical Characteristics
Werkstoffe		**Materials**
Klarsichtabdeckung	PC glasclar / PC crystal clear	Transparent cover
Kennzeichnungsstreifen	Papier / paper	Marking stripe
Shutter (Staubschutzkappe)	ABS	Shutter
Zentralplatte aufbauend	ABS	Faceplate constructive
Aufputzabdeckung	ABS	Surface cover
Modulhalter	Zinkdruckguß / zinc diecast	Module holder
Schraube	Stahl verzinkt / steel zinc plated	Screw
Geräteeinbauträger	ABS	Surface mount frame
Umweltanforderungen		**Environmental Requirements**
Schutz vor Eindringen		**Protection against Ingress**
Eindringen von Teilchen	IP2X	Particulate ingress
Wasser / Untertauchen	IPX0	Water / Immersion
Klimatisch und chemisch		**Climatical and Chemical**
Umgebungstemperatur	-40°C bis / to +70°C	Ambient temperature
Normen		**Standards**
IP-Schutzarten	IEC 60529	Degrees of protection provided by enclosures (IP code)

Änd./ rev. Index	Änderungs-Nr. / revision code	Datum/ date	Name/ name
b	26919	14.07.2015	BU
a	22928	30.05.2011	AS

	Datum/ date	Name/ name	Gewicht/ weight [g]
gez./ drawn	04.02.2011	HA	ca./approx.
gepr./ appr.	09.01.2011	KA	

Maßstab/ scale: 1:2 (1:1)

Benennung/ title: Double gang faceplate 80x80 projecting, AP, alpine white
Modul-Aufnahme aufbauend 80x80 2-fach, AP, alpinweiß

untol. Maße/ dim. without tolerances according to

Unterl./ doc. type: D

Zeichnungsnr./ drawing no.: H02000A0092

Ersatz für/ replaces: H02000A0076

Telegärtner

Maße/ dimensions: mm

Original : DIN A4

Blatt/ sheet 2 von/ of 2